Stringwechselrichter (SUN2000-17/20KTL)

Intelligent

- 3 MPPTs zur flexiblen Anpassung an verschiedene Modultypen in unterschiedlichen Ausrichtungen und Stückzahlen
- Intelligente Überwachung von 6 Strings und 80 % Zeitersparnis bei der Fehlererkennung
- RS 485 und USB-Ports für Konnektivität und Datenmanagement
- Lokales Grafik-LCD und Fernüberwachung

Effizient

- Max. Wirkungsgrad 98,6 %, europäischer Wirkungsgrad 98,3%
- Einfache Montage mit einem Gewicht von 48 kg

Sicher

- Integrierter DC-Trennschalter, sicher und praktisch für die Wartung
- Überspannungsableiter Typ II für DC und AC
- Erdschlussschutz
- FI-Schutzschalter

Zuverlässig

- Kühlung durch natürliche Konvektion macht externe Lüfter überflüssig
- Schutzart IP65

Wirkungsgradkurve

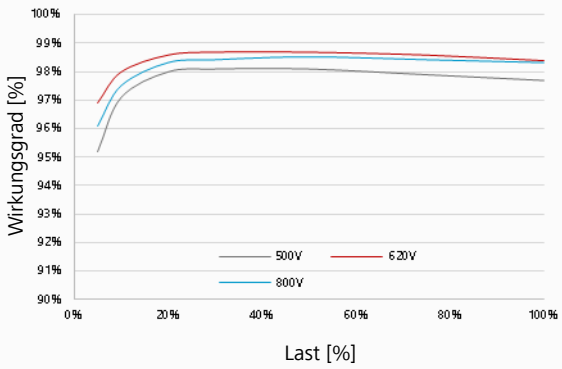

Schaltplan

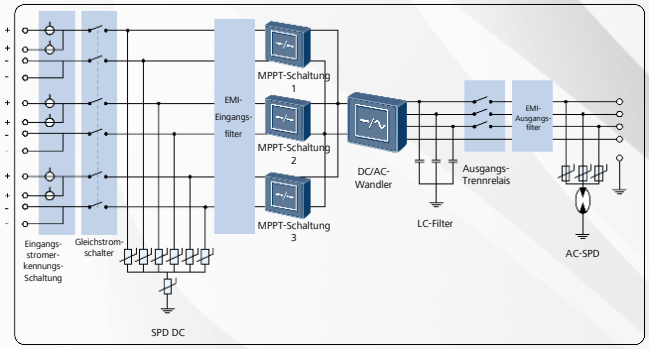

SUN2000-17/20KTL

Immer verfügbar für höchste Erträge

www.huawei.com/solar

Stringwechselrichter (SUN2000-17/20KTL)

Technische Daten	SUN2000-17KTL	SUN2000-20KTL
Wirkungsgrad		
Max. Wirkungsgrad	98.6%	98.6%
Europäischer Wirkungsgrad	98.3%	98.3%
Eingang		
Max. nutzbare DC-Leistung	19.100 W	22.500 W
Max. Eingangsspannung	1.000 V	1.000 V
Max. Strom pro MPPT	18 A	18 A
Max. Kurzschlussstrom pro MPPT	25 A	25 A
Min. Betriebsspannung / Start-Eingangsspannung	200 V / 250 V	200 V / 250 V
MPPT-Spannungsbereich bei Volllast	400 V bis 800 V	480 V bis 800 V
MPPT-Betriebsspannungsbereich	200 V bis 950 V	200 V bis 950 V
Eingangs-Nennspannung	620 V	620 V
Max. Anzahl Eingänge	6	6
Anzahl MPP-Tracker	3	3
Ausgang		
AC-Nennwirkleistung	17.000 W	20.000 W
Max. AC-Scheinleistung	18.700 VA	22.000 VA
Max. AC-Wirkleistung (cosϕ=1)	18.700 W	22.000 W
Ausgangs-Nennspannung	220 V/380 V, 230 V/400 V, 3 W+N+PE	220 V/380 V, 230 V/400 V, 3 W+N+PE
AC-Nenn-Netzfrequenz	50 Hz/60 Hz	50 Hz/60 Hz
Max. Ausgangsstrom	28,4 A	33,4 A
Einstellbarer Leistungsfaktor	0,8 nacheilend... 0,8 voreilend	0,8 nacheilend... 0,8 voreilend
Max. harmonische Gesamtverzerrung	< 3%	< 3%
Schutz		
Trennvorrichtung, eingangsseitig	Ja	Ja
Schutz vor Inselbildung	Ja	Ja
AC-Überstromschutz	Ja	Ja
DC-Überstromschutz	Sicherungsfrei	Sicherungsfrei
DC-Verpolungsschutz	Ja	Ja
Überwachung auf Stringfehler an der Photovoltaikanlage	Ja	Ja
DC-Überspannungsableiter	Typ II	Typ II
AC-Überspannungsableiter	Typ II	Typ II
Isolationsüberwachung	Ja	Ja
Fehlerstromerkennung	Ja	Ja
Kommunikation		
Display	Grafik-LCD	Grafik-LCD
RS485	Ja	Ja
USB	Ja	Ja
Allgemeines		
Abmessungen (B×H×T)	520 x 610 x 255 mm (20,5 x 24,0 x 10,0 Zoll)	520 x 610 x 255 mm (20,5 x 24,0 x 10,0 Zoll)
Gewicht	48 kg (105 lb.)	48 kg (105 lb.)
Betriebstemperaturbereich	-25 °C bis 60 °C (-13 °F bis 140 °F)	-25 °C bis 60 °C (-13 °F bis 140 °F)
Kühlung	Natürliche Konvektion	Natürliche Konvektion
Betriebshöhe	3.000 m (9.842 ft)	3.000 m (9.842 ft)
Relative Luftfeuchtigkeit	0~100%	0~100%
DC-Steckverbinder	Amphenol H4	Amphenol H4
AC-Steckverbinder	Amphenol C16/3	Amphenol C16/3
Schutzart	IP65	IP65
Eigenverbrauch bei Nacht	< 1 W	< 1 W
Topologie	Transformatorlos	Transformatorlos
Geräuschemissionen (typisch)	< 29 dB	< 29 dB
Normenkonformität		
Sicherheit/EMC	EN/IEC 61000-6-1, EN/IEC 61000-6-2, EN/IEC 61000-6-3, EN/IEC 61000-6-4, EN/IEC 62109-1, EN/IEC 62109-2	
Netzcode	IEC 61727, IEC 62116, NB/T 32004-2013, VDE-AR-N-4105, VDE 0126-1-1, BDEW, G59/3, UTE C 15-712-1, CEI 0-16, CEI 0-21, C10/11, EN 50438 Irland, EN 50438 Türkei, AS 4777, PEA (nur 20KTL), MEA (nur 20KTL), NRS 097-2-1	

Immer verfügbar für höchste Erträge

www.huawei.com/solar